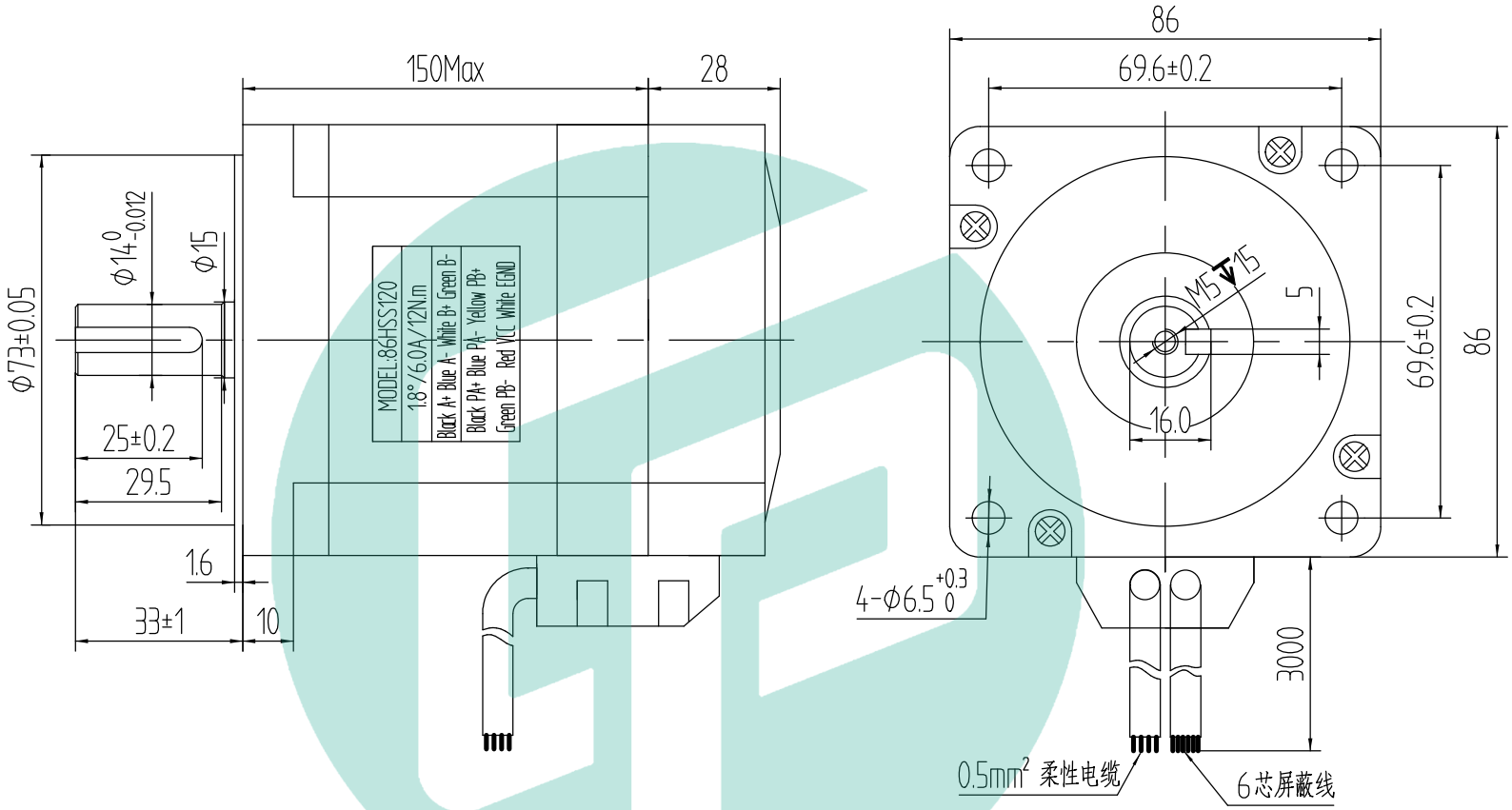

技术参数Electrical specifications:

相数	Phase	2
步距角(°)	Step Angle	1.8±5%
电压(V)	Voltage	5.9
相电流(A)	Current	6
相电阻(Ω)	Resistance	0.98±10%
相电感(mH)	Inductance	6.8±20%
静力矩(N.m)	Holding Torque	12
转子惯量(g.cm²)	Rotor Inertia	4000
绝缘等级	Insulation Class	B级
绝缘电阻	Insulation resistance	100MΩmin.500VDC

接线图Wiring diagram:

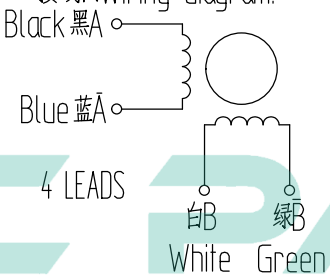

编码器接线Encoder wiring:

PA+	PA-	PB+	PB-	VCC	GND
黑 BLACK	蓝 BLUE	黄 YELLOW	绿 GREEN	红 RED	白 WHITE

CNC PARTS